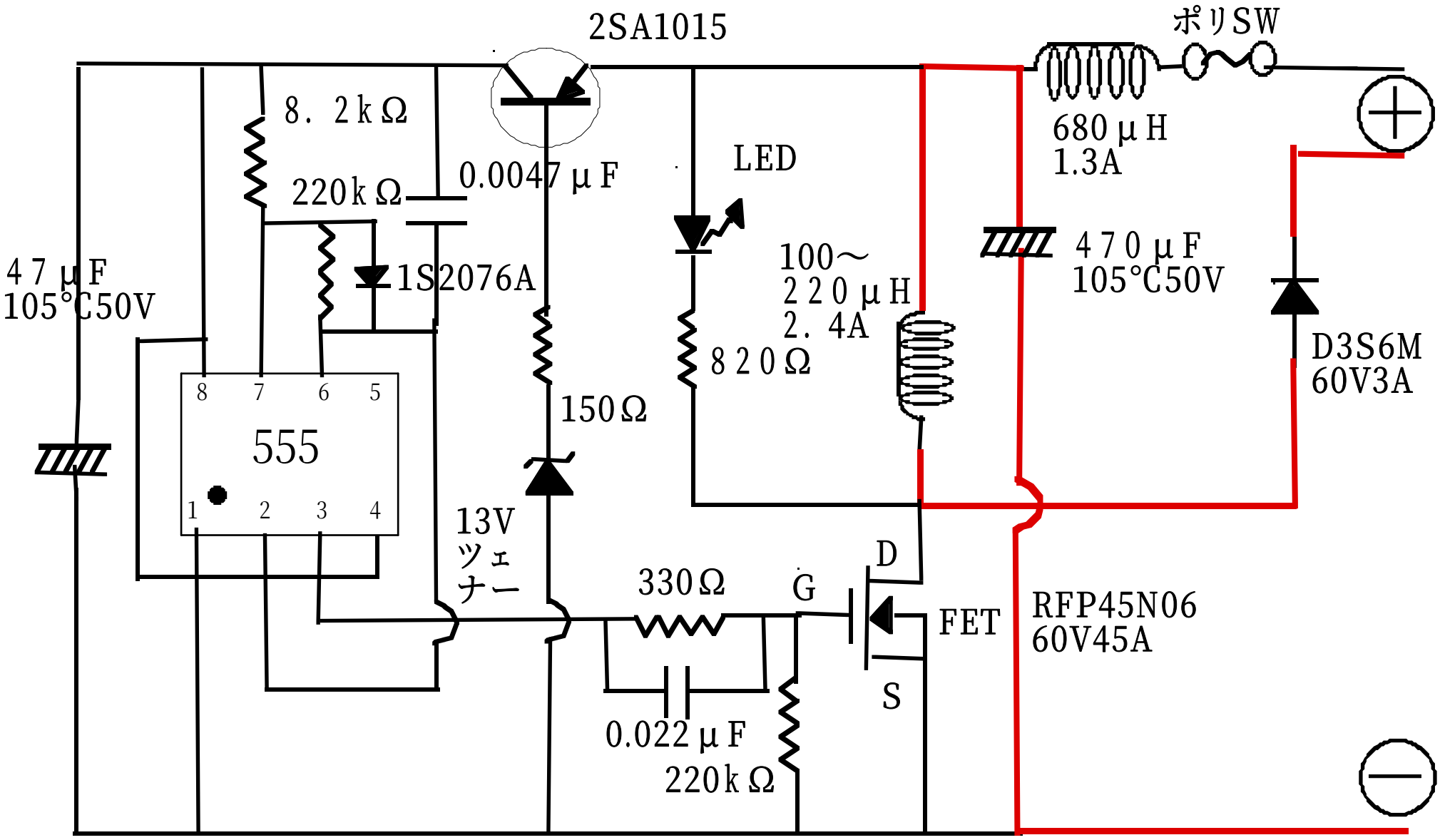
2SA1015
ポリSW
8．2kΩ
220kΩ
0.0047μF
LED
680μH
1.3A
47μF
105°C50V
1S2076A
100～
220μH
2．4A
470μF
105°C50V
820Ω
D3S6M
60V3A
8 7 6 5
555
1 2 3 4
150Ω
13V
ツェ
ナー
330Ω
G
D
FET
RFP45N06
60V45A
S
0.022μF
220kΩ